Cat2017_1-103_BombasPrinze:CENTRIFUGAS3.qxp 29/5/17 18:33 Página 2

Prinze

EFIPRESS
bombasdepiscina

CATÁLOGO GENERAL
2017

Más Info: https://bombasdepiscina.com/

SERIE AMF

ELECTROBOMBAS AUTOASPIRANTES PARA PISCINAS

PRESTACIONES

Altura manométrica hasta **16 m**
Caudal hasta **333 l/min (20 m³/h)**

LÍMITES DE UTILIZACIÓN

Temperatura máxima del líquido **+40 °C**
Aspiración máxima **3 m**

CARACTERÍSTICAS DE EMPLEO E INSTALACIÓN

Electrobombas centrífugas autoaspirantes, especialmente diseñadas para su utilización en los equipos de depuración y limpiafondos de las piscinas.
Los motores deberán protegerse con un guardamotor adecuado.

CARACTERÍSTICAS DE CONSTRUCCIÓN

CUERPO DE BOMBA: **En polipropileno**
TAPA CUERPO, DIFUSOR Y RODETE: **En Noryl**
TAPA FILTRO: **En policarbonato, transparente**
SELLO MECÁNICO: **Cerámica/grafito**
EJE: **Acero Inox AISI 420**
MOTOR ELÉCTRICO: **Asíncrono con ventilación externa, apto para el servicio continuo. Aislamiento clase F, protección IP54 a 2.900 rpm**
CONEXIONES: **Aspiración Ø 50 mm - Impulsión Ø 50 mm**

TABLA DE PRESTACIONES

MODELO		Potencia		Q m³/h	2	4	7,5	8	9	10	11,5	13,5	15,5	16,5	17	20
Monofásica 230 V	Trifásica 230/400 V	kW	CV	l/min	33,3	66,6	125	133,3	150	166,6	191,6	225	258,3	275	283	333,3
AMF3M	–	0,25	0,33	H mts	10	9	5									
AMF5M	AMF5	0,37	0,50			14	11	10	8	6						
AMF8M	AMF8	0,55	0,75			16	14	13	12	11	10	8	6			
AMF10M	AMF10	0,75	1				16	15,5	14,5	14	13	12	10	8	6	
AMF15M	AMF15	0,9	1,25								16	14	12	11	10	6

CONSUMO (Amperios)

MODELO	Monofásica 230V	Trifásica	
		230V	400V
AMF3	2,9	–	–
AMF5	3,8	–	1,4
AMF8	4,0	2,4	1,6
AMF10	6,2	4,7	2,7
AMF15	7,6	6,1	3,5

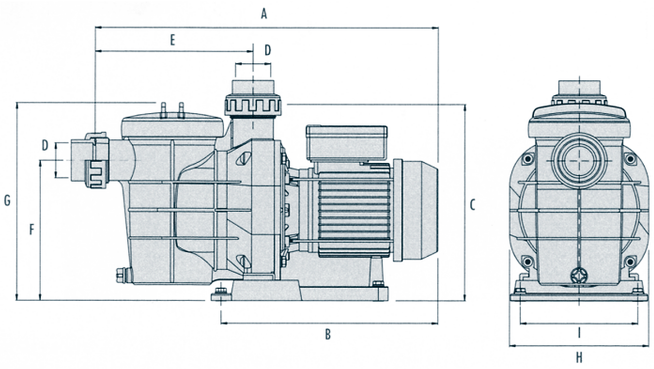

DIMENSIONES

MODELO	Dimensiones (en mm)								
	A	B	C	D	E	F	G	H	I
AMF3	475	296	280	50	225	200	285	199	168
AMF5	475	296	280	50	225	200	285	199	168
AMF8	490	311	280	50	225	200	285	199	168
AMF10	490	311	280	50	225	200	285	199	168
AMF15	490	311	280	50	225	200	285	199	168

Más Info: https://bombasdepiscina.com/

SERIE SE2N

ELECTROBOMBAS AUTOASPIRANTES PARA PISCINAS

PRESTACIONES

Altura manométrica hasta **16 m**
Caudal hasta **533,3 l/min (32 m³/h)**

LÍMITES DE UTILIZACIÓN

Temperatura máxima del líquido **+40 °C**
Aspiración máxima **3 m**

CARACTERÍSTICAS DE EMPLEO E INSTALACIÓN

Electrobombas centrífugas autoaspirantes, especialmente diseñadas para su utilización en los equipos de depuración y limpiafondos de las piscinas.
Los motores deberán protegerse con un guardamotor adecuado.

CARACTERÍSTICAS DE CONSTRUCCIÓN

CUERPO DE BOMBA: **En polipropileno**
TAPA CUERPO Y DIFUSOR: **En Noryl**
EJE MOTOR: **Acero Inox AISI 416**
RODETE: **En Noryl con eje Inox**
TAPA FILTRO: **En policarbonato, transparente, con sistema de cierre por palomillas**
SELLO MECÁNICO: **Cerámica/grafito**
EJE: **Acero Inox AISI 420**
MOTOR ELÉCTRICO: **Asíncrono con ventilación externa, apto para el servicio continuo. Aislamiento clase F, protección IP54 a 2.900 rpm**
CONEXIONES: **Aspiración 2" - Impulsión 2"**

TABLA DE PRESTACIONES

MODELO		Potencia		Q m³/h	5	9	10	12	13	17	20	23	27	29	32
Monofásica 230 V	Trifásica 230/400 V	kW	HP	l/min	83,3	150	166,6	200	216,6	283,3	333,3	383,3	450	483,3	533,3
SE2N50M	SE2N50T	0,37	0,5		12	9	8	6							
SE2N75M	SE2N75T	0,55	0,75		14	12	11	10	8						
SE2N100M	SE2N100T	0,75	1	H	–	–	14	13	10	8	6				
SE2N150M	SE2N150T	1,1	1,5	mts	–	–	–	16	15	14	12	8			
SE2N200M	SE2N200T	1,5	2		–	–	–	–	–	16	14	12	8	6	
SE2N300M	SE2N300T	2,2	3		–	–	–	–	–	–	16	14	12	10	8

CONSUMO (Amperios)

MODELO	Monofásica 230V	Trifásica	
		230V	400V
SE2N50	3,2	2,4	1,4
SE2N75	4,0	2,8	1,6
SE2N100	5,6	4,5	2,6
SE2N150	7,5	5,9	3,4
SE2N200	10	7,0	4,0
SE2N300	12,1	7,7	4,4

DIMENSIONES

MODELO	Dimensiones (en mm)							
	A	B	C	D	E	F	H	L
SE2N50	220	300	2"	217	265	140	330	545
SE2N75	220	300	2"	217	265	140	330	545
SE2N100	220	300	2"	217	265	140	330	545
SE2N150	220	300	2"	217	265	140	330	570
SE2N200	220	300	2"	217	265	140	330	585
SE2N300	220	300	2"	217	265	140	330	605

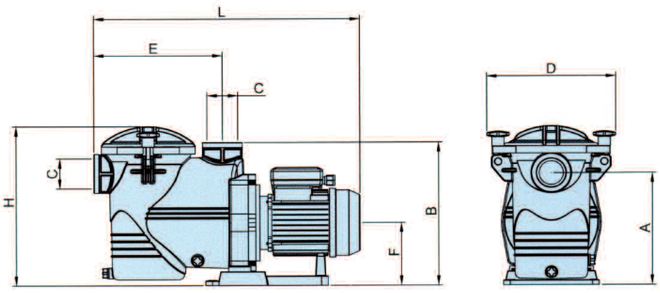

Más Info: https://bombasdepiscina.com/

SERIE SE2R

ELECTROBOMBAS AUTOASPIRANTES PARA PISCINAS

PRESTACIONES

Altura manométrica hasta **16 m**
Caudal hasta **533,3 l/min (32 m³/h)**

LÍMITES DE UTILIZACIÓN

Temperatura máxima del líquido **+40 °C**
Aspiración máxima **3 m**

CARACTERÍSTICAS DE EMPLEO E INSTALACIÓN

Electrobombas centrífugas autoaspirantes, especialmente diseñadas para su utilización en los equipos de depuración y limpiafondos de las piscinas.
Los motores deberán protegerse con un guardamotor adecuado.

CARACTERÍSTICAS DE CONSTRUCCIÓN

CUERPO DE BOMBA: **En polipropileno**
TAPA CUERPO Y DIFUSOR: **En Noryl**
EJE MOTOR: **Acero Inox AISI 416**
RODETE: **En Noryl con eje Inox**
TAPA FILTRO: **En policarbonato, transparente, con sistema de cierre por palomillas**
SELLO MECÁNICO: **Cerámica/grafito**
EJE: **Acero Inox AISI 420**
MOTOR ELÉCTRICO: **Asíncrono con ventilación externa, apto para el servicio continuo. Aislamiento clase F, protección IP54 a 2.900 rpm**
CONEXIONES: **Aspiración 2" - Impulsión 2"**

TABLA DE PRESTACIONES

MODELO		Potencia		Q m³/h	5	9	10	12	13	17	20	23	27	29	32
Monofásica 230 V	Trifásica 230/400 V	kW	CV	l/min	83,3	150	166,6	200	216,6	283,3	333,3	383,3	450	483,3	533,3
SE2R50M	SE2R50	0,37	0,5		12	9	8	6							
SE2R75M	SE2R75	0,55	0,75		14	12	11	10	8						
SE2R100M	SE2R100	0,75	1	H	–	–	14	13	10	8	6				
SE2R150M	SE2R150	1,1	1,5	mts	–	–	–	16	15	14	12	8			
SE2R200M	SE2R200	1,5	2		–	–	–	–	–	16	14	12	8	6	
SE2R300M	SE2R300	2,2	3		–	–	–	–	–	–	16	14	12	10	8

CONSUMO (Amperios)

MODELO	Monofásica 230V	Trifásica	
		230V	400V
SE2R50	3,2	2,4	1,4
SE2R75	4,0	2,8	1,6
SE2R100	5,6	4,5	2,6
SE2R150	7,5	5,9	3,4
SE2R200	10	7,0	4,0
SE2R300	12,1	7,7	4,4

DIMENSIONES

MODELO	Dimensiones (en mm)							
	A	B	C	D	E	F	H	L
SE2R50	205	308	63	290	282	132	335	563
SE2R75	205	308	63	290	282	132	335	563
SE2R100	205	308	63	290	282	132	335	563
SE2R150	205	308	63	290	282	132	335	588
SE2R200	205	308	63	290	282	132	335	603
SE2R300	205	308	63	290	282	132	335	623

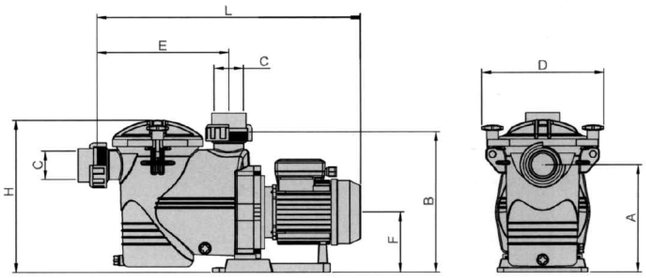

Más Info: https://bombasdepiscina.com/

SERIE BIG DISCOVERY

BOMBA CENTRÍFUGA AUTOASPIRANTE CON PREFILTRO

PRESTACIONES

Altura manométrica hasta **18 m**
Caudal hasta **1.500 l/min (90 m³/h)**
Temperatura máxima: **+40 °C**

LÍMITES DE UTILIZACIÓN

Temperatura máxima del líquido **+40 °C**
Aspiración máxima **2 m**

CARACTERÍSTICAS DE EMPLEO E INSTALACIÓN

Bombas centrífugas autoaspirantes, especialmente diseñadas para su utilización en los equipos de depuración y limpiafondos de las piscinas.
Prefiltro de gran capacidad: 8 litros

CARACTERÍSTICAS DE CONSTRUCCIÓN

TAPA PREFILTRO: **En policarbonato, transparente, con sistema de cierre por palomillas**
CUERPO DE BOMBA: **Material plástico de Polipropileno reforzado con fibra de vidrio y cargas minerales.**
EJE MOTOR: **Acero Inox AISI 416**
MOTORES: **Protección IP55**
POTENCIA: **4 CV - 5,5 CV**
VOLTAJE DE CONEXIÓN: **230/400 V - 50 Hz**
CONEXIONES: **Aspiración Ø 90 mm - Impulsión Ø 75 mm (ambas con manguitos y racores de conexión incluidos)**

TABLA DE PRESTACIONES

MODELO Trifásica 230/400 V	Potencia		Q m³/h	10	20	30	40	50	60	70	80	90
	kW	CV	l/min.	166,66	333,32	499,98	666,66	833,33	1000	1166,66	1333,33	1500
DY350 T	2,2	3	H mts	14	13	12	10	6,5	2	–		
DY400 T	2,9	4		17	15,5	14	12,5	10,5	8,5	6	2	_
DY550 T	4	5,5		18	17	16	14,5	13	11	8,5	6	2

CONSUMO (Amperios)

MODELO	Trifásica	
	230V	400V
DY350 T	8	4,8
DY400 T	12,6	7,3
DY550 T	14,9	8,6

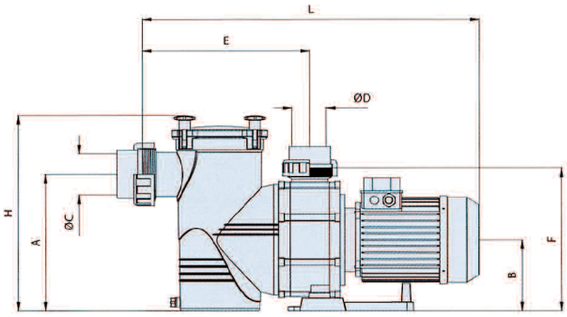

DIMENSIONES

MODELO	Dimensiones (en mm)								
	A	B	C	D	E	F	G	H	L
DY350 T	300	160	90	75	368	320	264	431	716
DY400 T	300	160	90	75	368	320	264	431	716
DY550 T	300	160	90	75	368	320	264	431	716

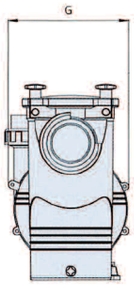

Más Info: https://bombasdepiscina.com/

SERIE ATLAS

ELECTROBOMBAS AUTOASPIRANTES PARA PISCINAS

PRESTACIONES

Altura manométrica hasta **24 m**
Caudal hasta **2.566,66 l/min (160 m³/h)**

LÍMITES DE UTILIZACIÓN

Temperatura máxima del líquido **+40 °C**
Aspiración máxima **2 m**

CARACTERÍSTICAS DE EMPLEO E INSTALACIÓN

Bombas centrífugas autoaspirantes, especialmente diseñadas para su utilización en los equipos de depuración piscinas. Prefiltro de gran capacidad (8 litros), con tapa transparente, fabricada en policarbonato, y con sistema de cierre mediante palomillas abatibles.

CARACTERÍSTICAS DE CONSTRUCCIÓN

CUERPO DE BOMBA: **En Polipropileno reforzado con fibra de vidrio y cargas minerales**
EJE: **Acero Inox AISI 316**
TURBINA: **Bronce o plástico, según modelo**
SELLO MECÁNICO: **Cerámica/grafito**
MOTOR ELÉCTRICO: **Asíncrono con ventilación externa, apto para el servicio continuo, aislamiento clase F, protección IP55 a 2.900 rpm, 50 Hz**
CONEXIONES: **Ø 90 mm AT400**
Ø 110 mm resto

TABLA DE PRESTACIONES

MODELO	Potencia		Q m³/h	160	150	120	100	80	60	50	30
	kW	CV	l/min.	2566,66	2500	2000	166,66	1333,33	1000	833,33	500
AT400	2,9	4	H mts				4	7,5	10	12	14
AT550	4	5,5				4	7	9,5	12	13	15
AT750	5,5	7,5				8	12	13,5	15	17	18
AT1000	7,4	10			5	12	14	16	18	19	22
AT1250	9,2	12,5		6	8	14	16	17	19	20	22

CONSUMO (Amperios)

MODELO	Trifásica	
	230V	400V
AT400	12	6,9
AT550	16,3	9,4
AT750	22,3	13,3
AT1000	30	17,6
AT1250	40	23,3

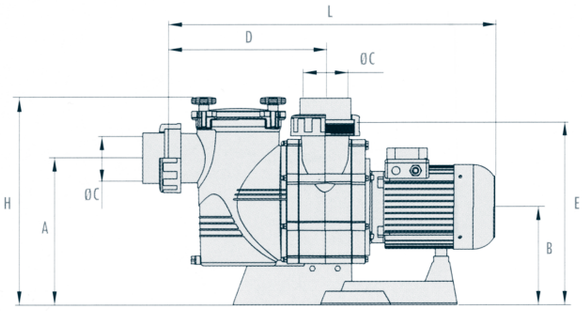

DIMENSIONES

MODELO	Dimensiones (en mm)									Peso
	A	B	C	D	E	F	G	H	L	
AT400	375	255	90	405	470	330	200	535	820	46
AT550	375	255	110	405	470	330	200	535	840	51
AT750	375	255	110	405	470	330	200	535	840	57
AT1000	375	255	110	405	470	330	200	535	910	68
AT1250	375	255	110	405	470	330	200	535	935	72

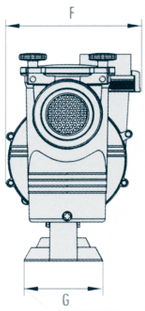

Más Info: https://bombasdepiscina.com/

SERIE FP

ELECTROBOMBAS CENTRÍFUGAS PARA PISCINAS A 2.900 RPM

PRESTACIONES

Altura manométrica hasta **18 m**
Caudal hasta **2.833,3 l/min (175 m³/h)**

LÍMITES DE UTILIZACIÓN

Temperatura máxima del líquido **+80 °C**
Aspiración máxima **3 m**
Presión máxima de trabajo **10 bar**

CARACTERÍSTICAS DE EMPLEO E INSTALACIÓN

Electrobombas centrífugas monobloc, con prefiltro incorporado, especialmente indicadas para su aplicación en equipos de depuración de piscinas. Se aconseja su utilización con aguas limpias y líquidos no agresivos (sin exceso de cloro). Su instalación deberá efectuarse en lugares protegidos y deberá instalarse un guardamotor adecuado.

CARACTERÍSTICAS DE CONSTRUCCIÓN

CUERPO SOPORTE Y PREFILTRO: **En hierro GG 25**
RODETE: **En bronce**
EJE: **En acero Inox 316**
SELLO MECÁNICO: **Cerámica/grafito**
MOTOR ELÉCTRICO: **Asíncrono con ventilación externa, apto para el servicio continuo. Aislamiento clase F, protección IP54, trifásico a 230/400 V hasta 5,5 CV y 400/700 V a partir 7,5 CV**

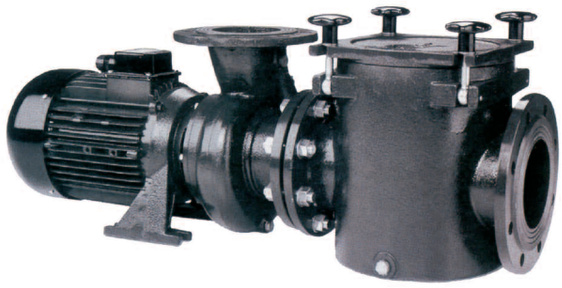

TABLA DE PRESTACIONES

MODELO	HP	H mtr	6	8	10	12	14	16	18	20
FP-14	2	Q m³/h	39,7	34,6	30,4	22,9	18,1	2,7		
FP-15	3		46,7	41,8	38,2	32,7	24,6	6,9		
FP-17	4		114,8	99,1	76,5	64,4	47,2	18,6		
FP-19	5,5		145,6	120,1	113,7	82,3	70	42,4		
FP-20	7,5		159,3	155,7	145,1	110,9	88,7	60,2	13,6	
FP-21	10		179,0	166,4	158,6	137	116,3	98,8	79	49,8
FP-22	12,5		158,6	150,3	142,8	133	114,4	106,6	81,8	59,4

CONSUMO (Amperios)

MODELO	Trifásica 230V	Trifásica 400V
FP-14	5,7	3,3
FP-15	8,3	4,8
FP-17	10,7	6,2
FP-19	17,9	10,3
FP-20	22,5	13
FP-21	27,8	16
FP-22	40	23,3

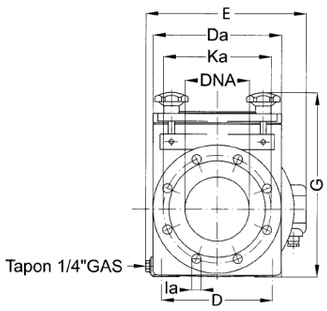

DIMENSIONES

MODELO	Dimensiones (en mm)												
	K_A	I_A	K_1	I_1	A	B	C	D	G	H1	H2	L	DNA/DNI
FP-14	160	18	125	14	382	172	–	140	320	120	130	791	R3"
FP-15	160	18	125	14	382	172	–	140	320	120	130	791	R3"
FP-17	180	18	180	19	420	196	–	190	320	128	190	884	100
FP-19	210	18	180	19	470	196	–	190	358	132	190	953	100
FP-20	210	18	180	19	470	292	140	216	358	132	190	1071	100
FP-21	210	18	180	19	470	292	140	216	358	132	190	1071	100
FP-22	210	18	180	19	470	292	140	216	358	132	190	1071	100

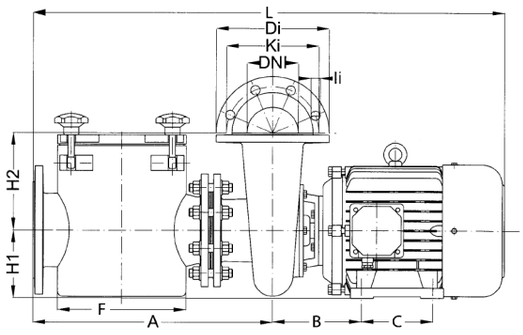

Más Info: https://bombasdepiscina.com/

SERIE FP

ELECTROBOMBAS CENTRÍFUGAS PARA PISCINAS A 1.500 RPM

PRESTACIONES

Altura manométrica hasta **21 m**
Caudal hasta **6.166,6 l/min (370 m³/h)**

LÍMITES DE UTILIZACIÓN

Temperatura máxima del líquido **+60 °C**
Aspiración máxima **2 m**

CARACTERÍSTICAS DE EMPLEO E INSTALACIÓN

Electrobombas centrífugas monobloc, con prefiltro incorporado, especialmente indicadas para su aplicación en equipos de depuración de piscinas. Se aconseja su utilización con aguas limpias y líquidos no agresivos (sin exceso de cloro). Su instalación deberá efectuarse en lugares protegidos y deberá instalarse un guardamotor adecuado.

CARACTERÍSTICAS DE CONSTRUCCIÓN

CUERPO SOPORTE Y PREFILTRO: **En hierro GG 25**
RODETE: **En bronce**
EJE: **En acero Inox 316**
CESTO PREFILTRO: **En acero Inox 316**
SELLO MECÁNICO: **Cerámica/grafito**
MOTOR ELÉCTRICO: **Asíncrono con ventilación externa, apto para el servicio continuo. Aislamiento clase F, protección IP54, trifásico a 230/400 V hasta 5,5 CV y 400/700 V a partir 7,5 CV**
CONEXIONES:

FP127-128 Aspiración 100 mm - Impulsión 80 mm
FP129 Aspiración 125 mm - Impulsión 80 mm
FP130 Aspiración 125 mm - Impulsión 100 mm
FP131-132 Aspiración 150 mm - Impulsión 100 mm
FP133-134 Aspiración 250 mm - Impulsión 125 mm

TABLA DE PRESTACIONES

MODELO	Potencia		Q m³/h	20	40	60	80	100	120	140	160	180	200	220	250	300	330	370
	kW	CV	l/min	333,3	666,6	1000	1333,3	1686,3	2000	2338,3	2666,6	3000	3333,3	3666,6	4166,6	5000	5500	6166,6
FP-127	3	4	H mts	15	13	11	7											
FP-128	4	5,5		18	15	13	9											
FP-129	5,5	7,5			16	15	12	9	6									
FP-130	7,5	10		19	18,5	17,5	16	13,5	9	6								
FP-131	9,3	12,5					18	16	14	11								
FP-132	11	15		21	20,5	20	19,5	19	17	15	12,5	10						
FP-133	15	20									18	17,5	17	16	15	12,5	10	
FP-134	18	25						22	21,5	21	20,5	20	19	19,5	18	18,5	14	10

CONSUMO (Amperios)

MODELO	Trifásica	
	230V	400V
FP-127	14	6,6
FP-128	13,3	7,7
FP-129	20,2	11,7
FP-130	25,4	14,7
FP-131	36,9	17,9
FP-132	39,6	22,9
FP-133	54,6	25,8
FP-134	60,8	35,2

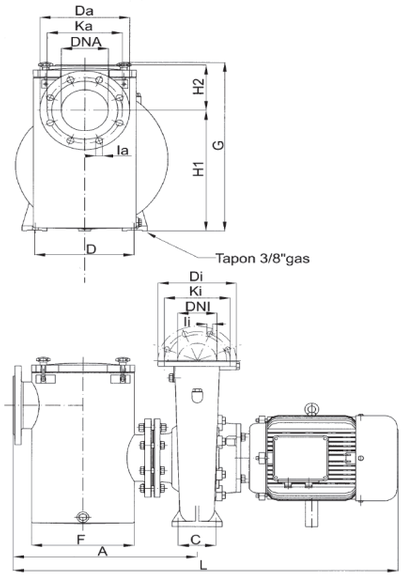

DIMENSIONES

MODELO	Dimensiones (en mm)										
	K_A	I_A	K_1	I_1	A	C	D	G	H1	H2	L
FP-127	180	19	160	19	425	120	315	405	200	280	870
FP-128	180	19	160	19	425	120	315	480	200	280	888
FP-129	210	19	180	19	488	120	315	480	225	280	1018
FP-130	210	19	180	19	488	120	315	505	225	280	1018
FP-131	240	22	180	18	755	120	315	622	440	115	1100
FP-132	240	22	180	18	755	120	315	622	440	115	1200

Más Info: https://bombasdepiscina.com/

SERIE MS
BOMBAS CENTRÍFUGA HORIZONTAL

APLICACIONES
Bombeo de agua de mar, y como limpiafondos de piscinas.

CARACTERÍSTICAS DE CONSTRUCCIÓN
CUERPO DE BOMBA: **En poliamida con fibra de vidrio**
RODETES Y DIFUSORES: **En Noryl**
EJE: **En acero Inox 316 acero F111**
MOTOR: **Asíncrono de dos polos, protección IP55, aislamiento clase F. Apto para servicio continuo.**

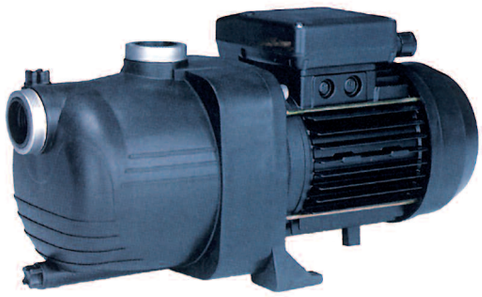

TABLA DE PRESTACIONES 2.900 rpm

MODELO		Potencia		Q m³/h	1,8	2,8	3,6	4,3	4,8	5,2	5,8
Monofásica 230V	Trifásica 230/400V	kW	CV								
MS-100-M	MS-100-T	0,75	1	H mts	40	35	30	25	20	15	10

CONSUMO (Amperios)

MODELO	Monofásica 230V	Trifásica	
		230V	400V
MS-100	5,5	4,4	2,5

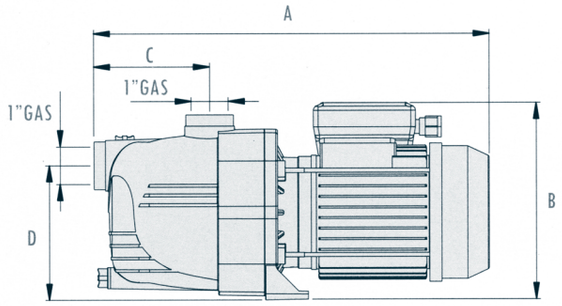

DIMENSIONES

MODELO	Dimensiones (en mm)					
	A	B	C	D	E	F
MS-100	414	208	121,5	139	180	139,5

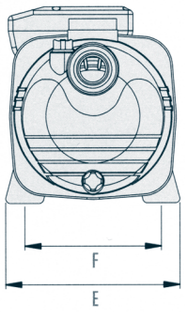

Más Info: https://bombasdepiscina.com/

SERIE CAF

ELECTROBOMBAS CENTRÍFUGAS AUTOASPIRANTES PARA PISCINAS

PRESTACIONES

Altura manométrica hasta **20 m**
Caudal hasta **366,6 l/min (22 m³/h)**

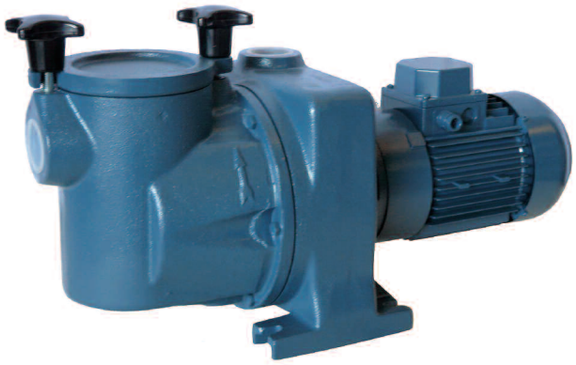

LÍMITES DE UTILIZACIÓN

Temperatura máxima del líquido **+60 °C**
Aspiración máxima **6 m**
Presión máxima de trabajo **10 bar**

CARACTERÍSTICAS DE EMPLEO E INSTALACIÓN

Electrobombas centrífugas monobloc, con rodete abierto y prefiltro incorporado, especialmente indicadas para su aplicación en equipos de depuración, equipos limpiafondos autónomos, etc., donde se necesita una mayor capacidad de aspiración.
Los motores deberán protegerse con un guardamotor adecuado.

CARACTERÍSTICAS DE CONSTRUCCIÓN

CUERPO SOPORTE PREFILTRO: **En hierro GG 25**
RODETE: **Abierto de bronce**
EJE: **En acero Inox 316**
CESTO PREFILTRO: **En acero Inox 316**
SELLO MECÁNICO: **En cerámica/grafito**
MOTOR ELÉCTRICO: **Asíncrono con ventilación externa, apto para el servicio continuo. Aislamiento clase F, protección IP54 a 2.900 rpm, según CEI34/VDE0530/72**
CONEXIONES: **Aspiración 1 1/2" - Impulsión 1 1/2"**

TABLA DE PRESTACIONES

MODELO		Potencia		Amperios		Q m³/h	3,1	4	6	8,5	11	14	16	18	20	21	22
Monofásica 230 V	Trifásica 230/400 V	kW	HP	1~230V	3~400V	l/min	51,6	66,6	100	141,6	183,3	233,3	266,6	300	333,3	350	366,6
CA1-10F CP	CA1-10F	0,60	0,75	4	1,4			15	13	9	6						
CA2-10F CP	CA2-10F	0,75	1	5,5	1,7	H			15	14	12	9	8	7	6		
CA2-15F CP	CA2-15F	1,1	1,5	7,5	2,7	mts					15	13	12	10	8	6	
–	CA2F	1,5	2	–	3,6					20	18	17	16	15	12	9	6

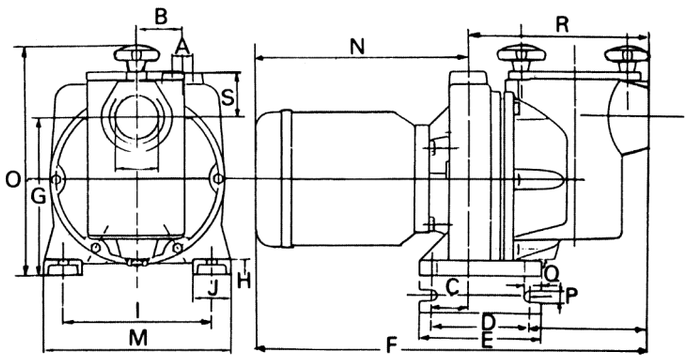

TABLA DE DIMENSIONES

MODELO	Dimensiones (en mm)																		
	A	B	C	D	E	F	G	H	I	J	L	M	O	P	Q	R	S	V	U
CA1-10F	1 1/2"	95	68	128	150	465	215	20	12	45	171	215	248	70	17	300	33	165	52
CA2-10F	1 1/2"	125	78	133	163	527	240	22	12	50	198	248	264	71	21	331	29	196	52
CA2-15F	1 1/2"	125	78	133	163	527	240	22	12	50	198	248	264	71	21	331	29	196	52
CA2F	1 1/2"	125	78	133	163	527	240	22	12	50	198	248	264	71	21	331	29	196	52

Más Info: https://bombasdepiscina.com/

SERIE NEW-BCC

ELECTROBOMBAS CENTRÍFUGAS PARA EQUIPOS DE NATACIÓN CONTRACORRIENTE

PRESTACIONES

Altura manométrica hasta **18 m**
Caudal hasta **1.500 l/min (90 m³/h)**

CARACTERÍSTICAS DE EMPLEO E INSTALACIÓN

Electrobombas centrífugas especialmente indicadas para su aplicación en equipos de natación contracorriente. Se aconseja su utilización con aguas limpias y líquidos no agresivos. Su instalación deberá efectuarse en lugares protegidos y deberá instalarse un guardamotor adecuado.

CARACTERÍSTICAS DE CONSTRUCCIÓN

CUERPO DE BOMBA: **Polipropileno reforzado con fibra de vidrio**
RODETE: **Noryl**
EJE: **Acero Inox 316**
MOTORES: **Asíncrono de dos polos, protección IP55, aislamiento clase F**

TABLA DE PRESTACIONES 2900 rpm

MODELO	HP	H mts	4	6	8	10	12	14	16	18
NewBCC300	3	Q m³/h	63	54	44	32	16			
NewBCC400	4		78	70	64	56	46	34	20	
NewBCC550	5,5		90	82	75	67	60	49	39	2

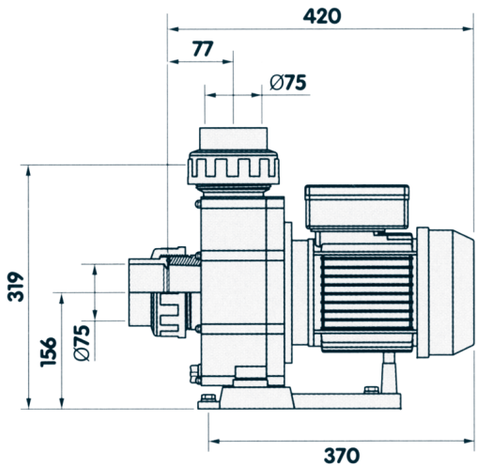

CONSUMO (Amperios)

MODELO	Monofásica 230V	Trifásica 230V	Trifásica 400V
NewBCC300	12	7	4
NewBCC400		12,6	7,3
NewBCC550		14,9	8,6

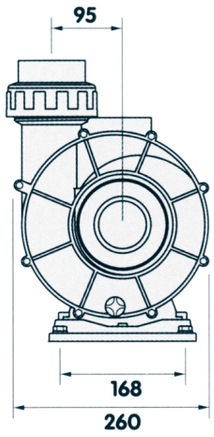

DIMENSIONES

MODELO	Dimensiones (en mm)									
	A	B	C	D	E	F	G	H	I	L
NewBCC300	370	156	75	260	75	77	95	319	168	450
NewBCC400	410	156	75	260	75	77	95	319	168	450
NewBCC550	410	156	75	260	75	77	95	319	168	450

Más Info: https://bombasdepiscina.com/
EFIPRESS bombasdepiscina